KOZ Products b.v.

Producten die <u>uw goede naam</u> eer aandoen!

Getest door KEMA Nederland en
Underwriters Laboratories Inc.® USA.

KOZ Products b.v. – A. Plesmanweg 3 – 4462GC Goes
Tel. 0031 (0)113 218762 Fax. 0031 (0)113 218794
e-mail: info@kozproducts.com - internet: www.kozproducts.com

In 1998 introduceerde KOZ Products bv een serie nieuwe innovatieve kunststof kabelklemmen en -blokken.
Inmiddels worden de producten in meer dan 20 landen wereldwijd toegepast.
De producten zijn geschikt voor o.a. de montage van laag- midden- en hoogspanningskabels alsmede (hydraulische) buizen

De producten onderscheiden zich ten aanzien van andere merken door hun grote mechanische sterkte in combinatie met de gunstige prijsstelling.
Door een aantal unieke veiligheidseigenschappen wordt de totale elektrische installatie bij gebruikmaking van de KOZ producten veiliger.
Nieuwe KOZ producten worden steeds naar de hoogst mogelijke eisen ontworpen.

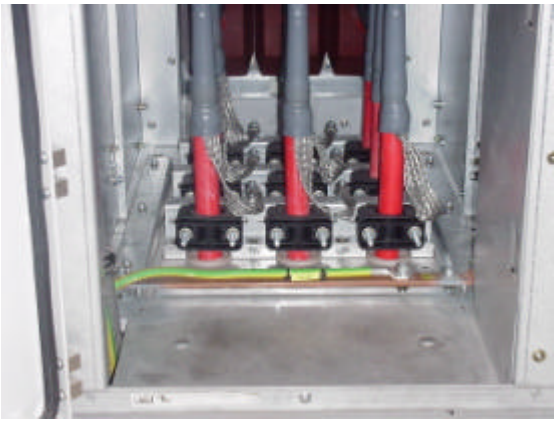

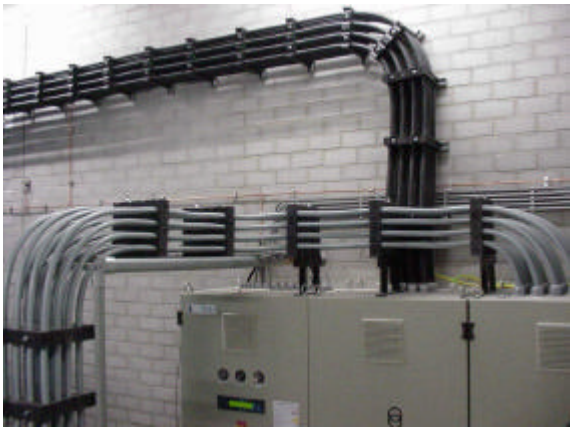

In Nederland zijn alle kunststof KOZ producten op mechanische sterkte getest door KEMA Nederland b.v.
Verder zijn de klemmen getest door Underwriters Laboratories Inc. in de USA welke tevens steekproefsgewijs de producten uit de fabrieken controleert.

De KOZ producten zijn momenteel de enigste klemmen en blokken die door dit streng te boek staande laboratorium is onderscheiden met een z.g. C-UL approval.

De testen door KEMA wijzen uit dat de KOZ klemmen en blokken een mechanische sterkte hebben die oploopt van 19.400 N. (KOZ Universal type 13-32) tot 84.000 N. (KOZ Standaard type 75 -100).
De kunststof KOZ producten behoren tot de sterkste kunststof kabelklemmen en -blokken welke momenteel op de markt verkrijgbaar zijn.

c UL US LISTED
CONDUIT AND CABLE HARDWARE
SGYN

Algemeen:

KOZ klemmen en blokken worden gefabriceerd onder ISO 9001 uit glasvezel versterkt Polyamide.

KOZ kabelklemmen zijn in de bovenschalen voorzien van een unieke breukvlakconstructie.
Dit bewust ingebrachte zwaktepunt draagt er zorg voor dat de kabelklem altijd op deze plaats zal breken.
Door de plaatsbepaling van dit breukvlak zal de kabel, bij gebruik van deugdelijk bevestigingsmateriaal, zelfs bij een breuk van de bovenschaal veilig op zijn plaats blijven liggen.

In tegenstelling tot veel andere merken, springen er bij de KOZ klemmen <u>geen</u> stukken weg bij een breuk.
Dit komt de veiligheid van de totale installatie ten goede.

KOZ kabelklemmen worden gefabriceerd uit hoogwaardige UL-listed grondstoffen.
Door de gekozen grondstofsoorten zijn de producten kleurvaster wat de UV-bestendigheid ten goede komt.

Toepassingen:

Geschikt voor de montage van enkel– en meeraderige laag- midden- en hoogspanningskabels alsmede (metalen) buizen.

Material:

Glasvezel versterkt Polyamide, hoge UV, chemische en temperatuur bestendigheid.
Halogeen- en cadmium vrij en volledig recyclebaar.

Kenmerken en voordelen:

- Glasvezel versterkt Polyamide biedt grote mechanische- en chemische weerstand.
- Ontworpen om hoge mechanische krachten te weerstaan en daardoor uitermate geschikt voor gebruik op locaties waar kortsluitvastheid een pré is.
- De uitgebalanceerde breedte van de producten dragen zorg voor een gelijkmatige oppervlaktedruk op de kabels
- De vlamdovende eigenschappen en hoge UV bestendigheid maken dat de producten zowel in binnen- als in buitenopstellingen kunnen worden toegepast.
- Er treedt geen mechanische sterkteverlies op binnen het temperatuurbereik van - 40 °C tot +135 °C.
- Naast goede elektrische eigenschappen zijn de producten bestand tegen een breed scala aan chemicaliën wat de producten geschikt maakt voor vele industriële toepassingen.
- KOZ producten zijn getest door KEMA Nederland b.v. en door Underwriters Laboratories Inc. in USA.
- Wanneer de producten volgens geadviseerde voorschriften gebruikt en gemonteerd worden, garanderen wij onze kunststof producten binnen Europa voor een periode van 15 jaar.
  Bij oneigenlijk gebruik en montagefouten vervalt de garantie.

KOZ Standard series:

Toepassing:

Geschikt voor de montage van laag- midden- en hoogspanningskabel en de montage van (verwarmings- en hydraulische) buizen.
Het typenummer geeft tevens de buitendiameters aan waarvoor de klem geschikt is.

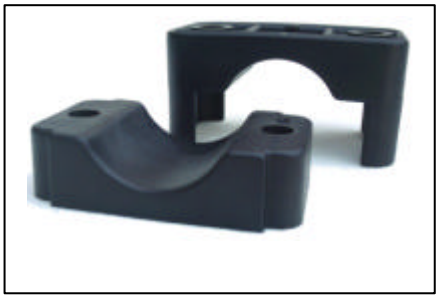

KOZ ST Type 18-26	KOZ ST Type 26-38	KOZ ST Type 36-52	KOZ ST Type 50-75	KOZ ST Type 75-100	KOZ ST Type 100-13

Wij adviseren u de moeren met een maximaal aanhaalmoment van 5-8 N.m.vast te zetten

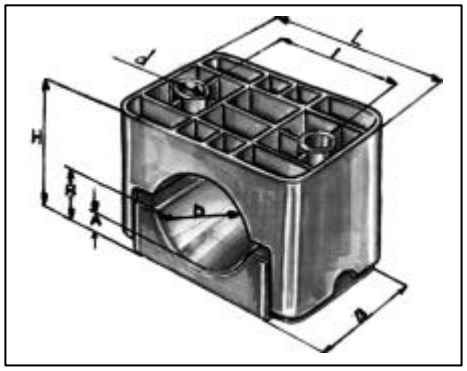

Productnaam	D Ø	L	B	l	dØ	H	h	A	Gewicht
KOZ ST 18-26	18-26	77	45	49	10,5	36-44	13,5	6	90
KOZ ST 26-38	26-38	92	60	60	12,5	48-60	21	10	170
KOZ ST 36-52	36-52	108	60	75	12,5	58-74	27	11	225
KOZ ST 50-75	50-75	128	60	95	12,5	76-101	35	14	310
KOZ ST 75-100	75-100	169	80	127	14,5	110-135	51	19	815
KOZ ST 100-130	100-130	200	80	158	14,5	141-170	65	20	970

KOZ Triangle series:

Toepassing:

Geschikt voor de montage van 3 kabels in z.g. driehoeksverband.
Het typenummer geeft tevens de buitendiameters aan waarvoor de klem geschikt is.

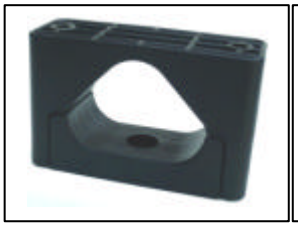

KOZ TRI 3x∅25-40 3 bevestig. gaten	KOZ TRI 3x∅38-53 3 bevestig. gaten	KOZ TRI 3x∅53-66 3 bevestig. gaten	KOZ TRI 3x∅67-82 3 bevestig. gaten	KOZ TRI 3x∅82-98 3 bevestig. gaten

Wij adviseren u de moeren met een maximaal aanhaalmoment van 8 N.m.vast te zetten

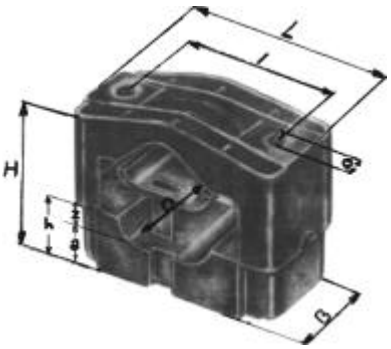

Productnaam	DØ	L	B	I	dØ	H	h	A	Z	Gewicht
KOZ TRI 3x 25-40	25-40	172	80	125	14,5	80-108	46	30	16	835
KOZ TRI 3x 38-53	38-53	190	80	145	14,5	85-115	54	30	25	880
KOZ TRI 3x 53-66	53-66	215	80	169	14,5	137-168	60	30	32	1130
KOZ TRI 3x 67-82	67-82	252	100	202	16,5	140-175	70	26	44	1840
KOZ TRI 3x 82-98	82-98	284	100	234	16,5	168-205	78	26	52	2515

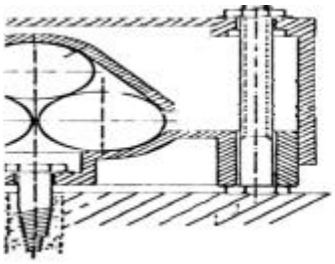
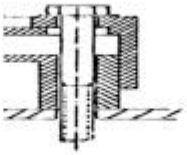
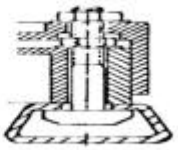
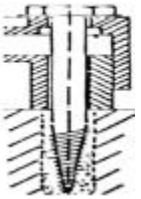

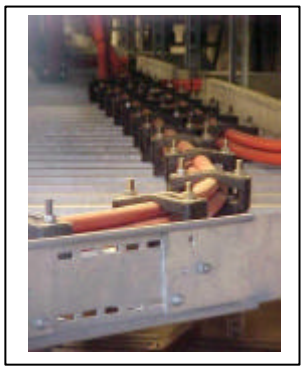

KOZ UNIVERSAL SERIE :

Toepassing:

REVOLUTIONAIRE BEVESTIGINGSBLOKKEN VOOR KABELS EN BUIZEN!!!

- GEEN INLEG- OF BESCHERMSTRIPS MEER NODIG
- NAAST STAPELBAAR OOK ZIJDELINGS TE KOPPELEN WAARDOOR SNEL EN EENVOUDIG EEN BLOK VERKREGEN WORDT VOOR EEN VEELVOUD VAN 3 EN/OF 4 KABELS
- TYPE 3X Ø13-32 EN 4X Ø13-32 ZIJN ONDERLING TE KOPPELEN (B.V. VOOR EEN BLOK VOOR 7 KABELS KOPPELT MEN 1 VIERVOUDIG AAN 1 DRIEVOUDIG BLOK ENZ.)
- VOORDELIGER EN SNELLER TE MONTEREN
- HOGE UV BESTENDIGHEID, BESTAND TEGEN VELE SOORTEN CHEMICALI?N
- MOEREN ZIJN NETJES WEG TE WERKEN MET DE EXTRA VERKRIJGBARE AFSLUITDOPPEN
- DE STERKSTE KUNSTSTOF BLOKKEN WERELDWIJD MET EEN MECHANISCHE STERKTE OPLOPEND VAN 19.400 NEWTON TOT 27.000 NEWTON !

KOZ Universal 3x ∅13-32

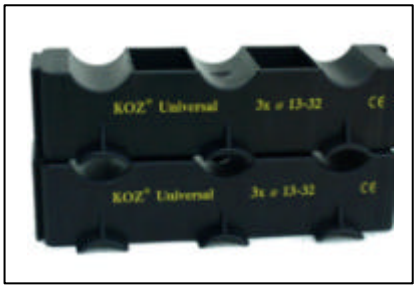

KOZ Universal 4x ∅13-32

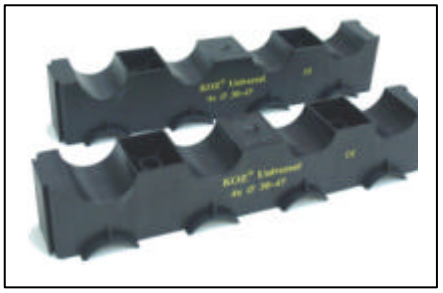

KOZ Universal 4x ∅30-47

Uni Abd. Kappe 13-32

Uni Abd. Kappe 30-47

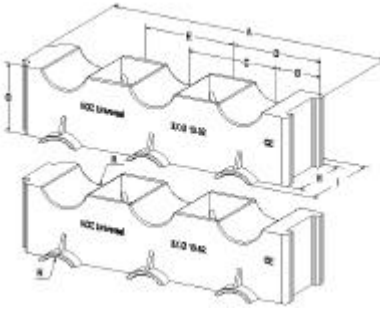

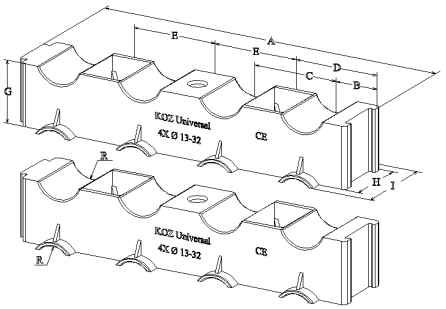

Wij adviseren u de moeren met een maximaal aanhaalmoment van 5 N.m.vast te zetten

Type KOZ UNI	A	B	C	D	E	F	G	H	I	Gewicht
3x Ø13-32	186,5	32,25	60,5	62,75	60,5	10,5	43,0	45,0	61,0	145
4x Ø13-32	246,5	32,25	60,5	62,75	60,5	10,5	43,0	45,0	61,0	205
4x Ø30-47	345,0	44,5	85,0	87,50	85,0	13,0	65,0	50,0	66,0	375